Válvula Bola 3 Vias NPT/BSP (Wurkonen)

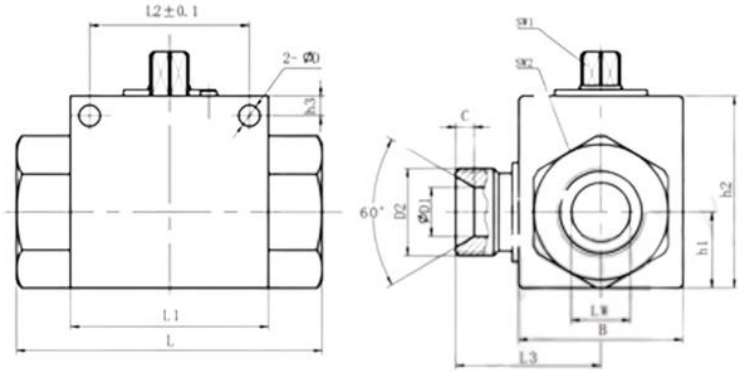

CODIGO	DESCRIPCION	TYPE	BAR	DN (mm)	LW	I	L	L1	B	H	h1	h2	SW1	SW2
WANVBB324L	Valvula Bola en L,3 Vias 1 1/2" BSP 315 Bar VH3V	BSP 1 1/2"	315	40	38	24	130	91	85	112	43	95	14	70
WANVBN324L	Valvula Bola en L,3 Vias 1 1/2" NPT 315 Bar VH3V	NPT 1 1/2"	315	40	38	24	130	91	85	112	43	95	14	70

La información recogida en esta ficha (Catálogo) es de carácter orientativo y puede ser modificada o no sin previo aviso. UTECSA no se hace responsable de una correcta utilización del producto, salvo las referentes a defectos de fabricación.